Milos Shell

Milos Shell - 4-star base with feet

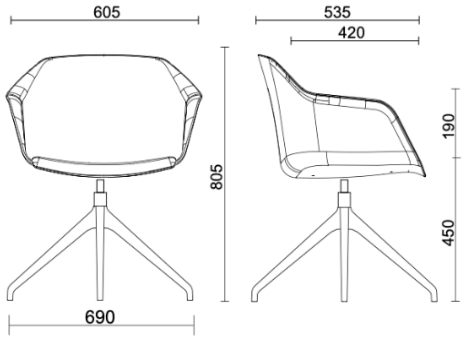

Materials and colours

Seat upholstery

Fabric AL - Alba / FiDiVi
Available colours 10

Fabric ME - Medley / Gabriel
Available colours 15

Fabric CH - Chili / Gabriel
Available colours 10

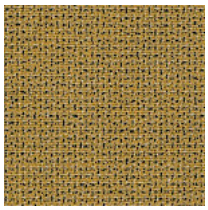
Fabric MW - Main Line Twist / Camira
Available colours 7

Fabric MF - Main Line Flax / Camira
Available colours 10

Fabric CS - Crisp / Gabriel
Available colours 10

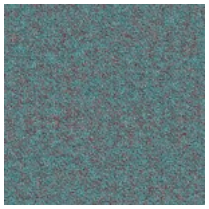
Fabric SY - Sinergy / Camira
Available colours 10

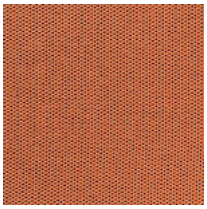
Fabric WI - Wilson / Vescom
Available colours 10

Fabric YO - Yoredale / Camira
Available colours 10

Fabric FT - Foster / Vescom
Available colours 7

Fabric RM - Remix 3 / Kvadrat
Available colours 10

Fabric RW - Re-wool / Kvadrat
Available colours 4

Fabric HE - Hero 2 / Kvadrat
Available colours 6

Fabric FD - Fiord 2 / Kvadrat
Available colours 7

Fabric S1 - Steelcut 3 / Kvadrat
Available colours 13

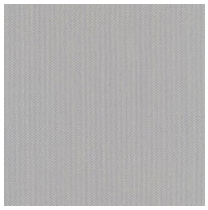
Fabric SE - Steelcut Trio 3 / Kvadrat
Available colours 15

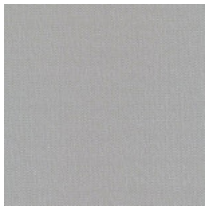
Fabric S4 - Steelcut Quartet / Kvadrat
Available colours 5

Questo prodotto è garantito 5 anni. Sitland si riserva di apportare modifiche e/o migliorie di carattere tecnico ed estetico ai propri modelli e prodotti in qualsiasi momento e senza preavviso. Le foto e i colori visualizzati sono puramente indicativi e possono variare rispetto alla realtà. Per maggiori informazioni si prega di contattare il nostro Servizio Clienti service@sitland.com