Milos Shell

Milos Shell - Base de 5 estrellas

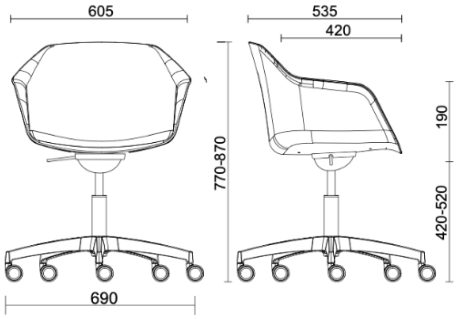

Materiali e rivestimenti

Tapizado del asiento

Tela AL - Alba / FiDiVi
Colori disponibili: 10

Tela ME - Medley / Gabriel
Colori disponibili: 15

Tela CH - Chili / Gabriel
Colori disponibili: 10

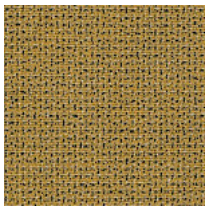
Tela MW - Main Line Twist / Camira
Colori disponibili: 7

Tela MF - Main Line Flax / Camira
Colori disponibili: 10

Tela CS - Crisp / Gabriel
Colori disponibili: 10

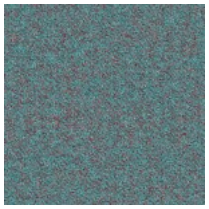
Tela SY - Sinergy / Camira
Colori disponibili: 10

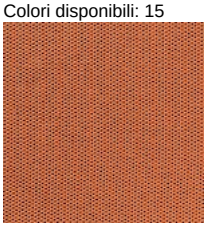
Tela WI - Wilson / Vescom
Colori disponibili: 10

Tela YO - Yoredale / Camira
Colori disponibili: 10

Tela FT - Foster / Vescom
Colori disponibili: 7

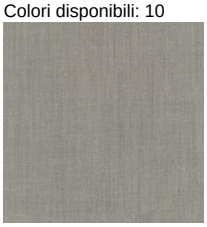
Tela RM - Remix 3 / Kvadrat
Colori disponibili: 10

Tela RW - Re-wool / Kvadrat
Colori disponibili: 4

Tela HE - Hero 2 / Kvadrat
Colori disponibili: 6

Tela FD - Fiord 2 / Kvadrat
Colori disponibili: 7

Tela S1 - Steelcut 3 / Kvadrat
Colori disponibili: 13

Tela SE - Steelcut Trio 3 / Kvadrat
Colori disponibili: 15

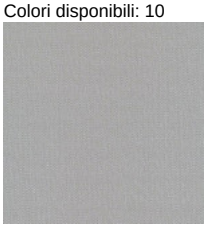
Tela S4 - Steelcut Quartet / Kvadrat
Colori disponibili: 5

Questo prodotto è garantito 5 anni. Sitland Spa si riserva di apportare modifiche e/o migliorie di carattere tecnico ed estetico ai propri modelli e prodotti in qualsiasi momento e senza preavviso. Le foto e i colori visualizzati sono puramente indicativi e possono variare rispetto alla realtà. Per maggiori informazioni si prega di contattare il nostro Servizio Clienti service@sitland.com

Headquarters Via XX Settembre, 272 33080 Roveredo in Piano (PN) Secondary Operational Headquarters via Ca' Silvestre, 52 36024 Nanto (VI) - +39 0444 6
info@sitland.com - www.sitland.com