Sit It

Storie collegate

Orgatec, Colonia, Allemagne (2014)

Fauteuil de direction

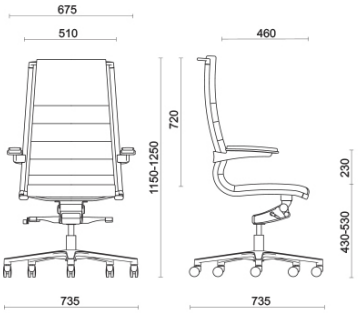

Materiali e rivestimenti

Revêtement façade fauteuil (toile portante noire)

Tissu enduit SC - Secret / Flukso
Colori disponibili: 2

Cuir SX - Box Land / Dani
Colori disponibili: 4

Cuir PA - Panama / Dani
Colori disponibili: 4

Cuir TS - Florida / Dani
Colori disponibili: 3

Revêtement façade fauteuil (toile portante blanche)

Tissu enduit SC - Secret / Flukso
Colori disponibili: 1

Cuir SX - Box Land / Dani
Colori disponibili: 1

Cuir PA - Panama / Dani
Colori disponibili: 1

Cuir TS - Florida / Dani
Colori disponibili: 1

Questo prodotto è garantito 5 anni. Sitland Spa si riserva di apportare modifiche e/o migliorie di carattere tecnico ed estetico ai propri modelli e prodotti in qualsiasi momento e senza preavviso. Le foto e i colori visualizzati sono puramente indicativi e possono variare rispetto alla realtà. Per maggiori informazioni si prega di contattare il nostro Servizio Clienti service@sitland.com

Headquarters Via XX Settembre, 272 33080 Roveredo in Piano (PN) Secondary Operational Headquarters via Ca' Silvestre, 52 36024 Nanto (VI) - +39 0444 6
info@sitland.com - www.sitland.com